INTERRUPTEUR POMPIER

Dispositif basse tension de coupure d'urgence et de sectionnement manuel, bipolaire.

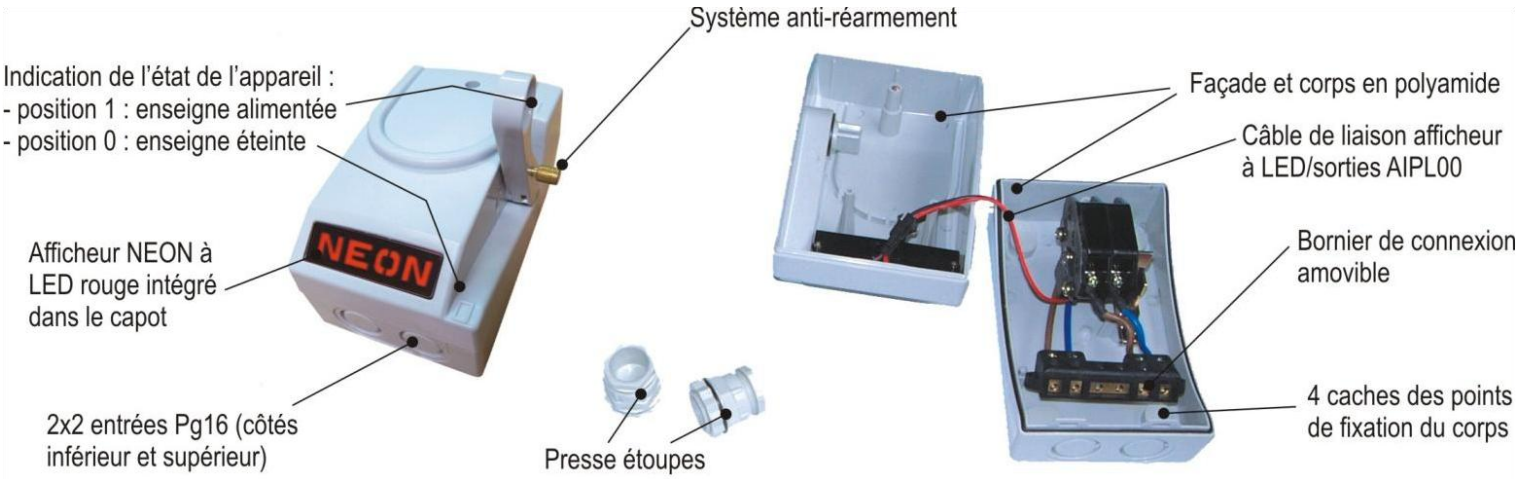

CARACTERISTIQUES TECHNIQUES

- Désignation produit : interrupteur pompiers
- Tensions d'alimentation : 230V / Intensité maximale : 16A
- Indice de protection : IP 54.
- Corps, façade et levier en polyamide de couleur gris clair RAL7035.
- Poids : 500g.
- Dimensions en mm :

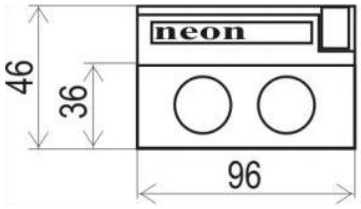

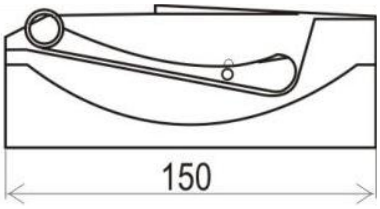

Façade équipé d'un afficheur à LED intégré (durée de vie = 70000h)

- Livré avec 2 presse étoupes PG16 et 4 caches plastiques des points de fixation.
- Conforme aux exigences de la norme EN60669-1 (2000).
- Conforme aux exigences de la norme EN60669-2-6 (2012), imposant un système de verrouillage prévu pour empêcher la manœuvre non intentionnelle de la position OFF(0) vers la position ON(1).

Dispositif basse tension de coupure d'urgence et de sectionnement manuel, bipolaire ou tétrapolaire.

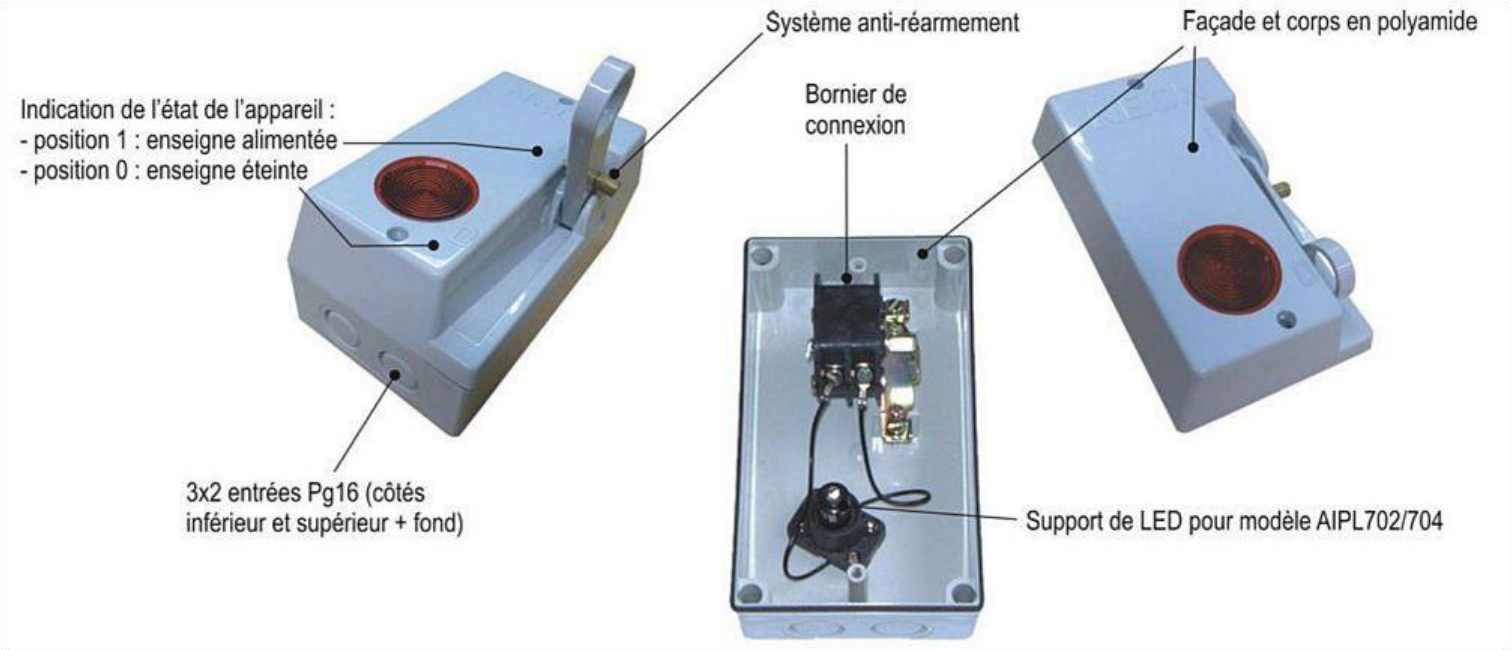

CARACTERISTIQUES TECHNIQUES

- Tensions d'alimentation : - 230V pour les modèles bipolaires (AIPL 702) / 380V (ou 2x230V) pour le modèle tétrapolaire (AIPL704)
- Intensité maximale : 16A.
- Indice de protection : IP 54.
- Corps, façade et levier en polyamide de couleur gris clair RAL7035.
- Poids : AIPL 702 = 500g / AIPL704 = 540g
- Dimensions en mm :

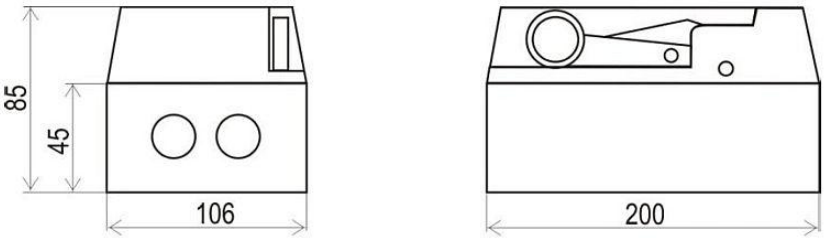

Modèles AIPL702 / 704 équipés d'une LED rouge pré montée (durée de vie = 70000h).

- Conforme aux exigences de la norme EN60669-1 (2000).
- Conforme aux exigences de la norme EN60669-2-6 (2012), imposant un système de verrouillage prévu pour empêcher la manoeuvre non intentionnelle de la position OFF(0) vers la position ON(1).

Désignation
Interpompier ECONOMIQUE a LED pré montée – bipolaire 230 V /16 A
Interpompier ECONOMIQUE a LED pré montée – tétrapolaire 380 V /16 A

MISE EN OEUVRE

Quand installer un interpompier :

- Sur l'alimentation basse tension des **enseignes « Haute Tension » intérieures ou extérieures**.
- Sur l'alimentation basse tension des **enseignes « Basse Tension » extérieures** (caisson avec tubes fluorescents – éclairage par spots casquettes…). Attention, une galerie commerciale est considérée comme un emplacement extérieur.
- Sur les **enseignes « Basse Tension** » et les **enseignes « Haute Tension » mobiles** de petites dimensions situées **en intérieur d'un magasin**, l'installation de l'interpompier n'est **pas obligatoire**. Pour le cas de l'enseigne mobile, il peut être remplacé par une prise de courant sur laquelle est spécifiée qu'elle alimente l'enseigne.

Où installer l'interpompier :

- Dans le cas d'enseigne Haute Tension installée en intérieur, le dispositif de coupure doit être placé dans un endroit accessible de tous temps (près de la porte d'accès du magasin, ou près du tableau électrique desservant l'enseigne par exemple). Il doit porter une inscription indiquant sa fonction (mise hors tension de l'enseigne….).
- Dans le cas d'enseigne Haute Tension installée en extérieur, le dispositif de coupure doit être accessible en tout temps de l'extérieur, sauf dans le cas des immeubles dont la hauteur est supérieure à celle des plus grandes échelles de secours utilisées dans la localité. Dans ce cas, la coupure ou son organe de commande à distance doit se trouver sur le chemin d'accès des pompiers aux enseignes.
- Si l'inter pompier est placé en façade, il doit être placé à une hauteur d'environ 3 m.

- Les entrées de câbles peuvent se faire par la partie supérieure (attention à l'étanchéité) ou inférieure du corps.
- Lorsque le courant consommé par l'enseigne pilotée est supérieur à 16A, il est nécessaire d'utiliser un contacteur de puissance (Réf. MATEL BCCBx modèle bipolaire ou BCCTx modèle tétrapolaire). Voir schéma de câblage ci dessous.

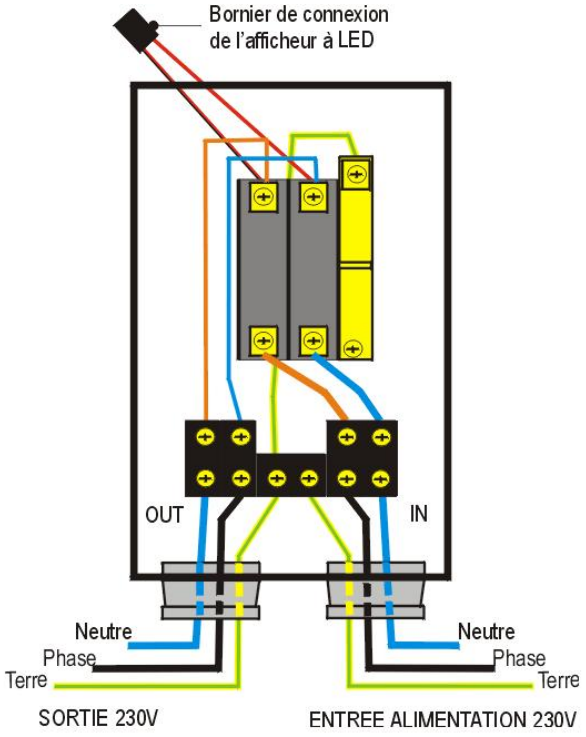

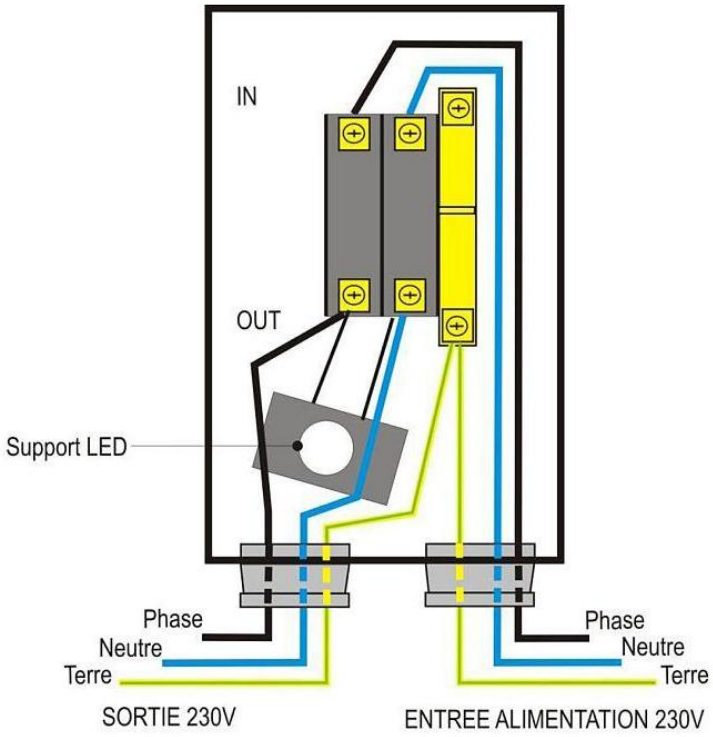

Schéma de câblage interne
et de raccordement avec un contacteur de puissance

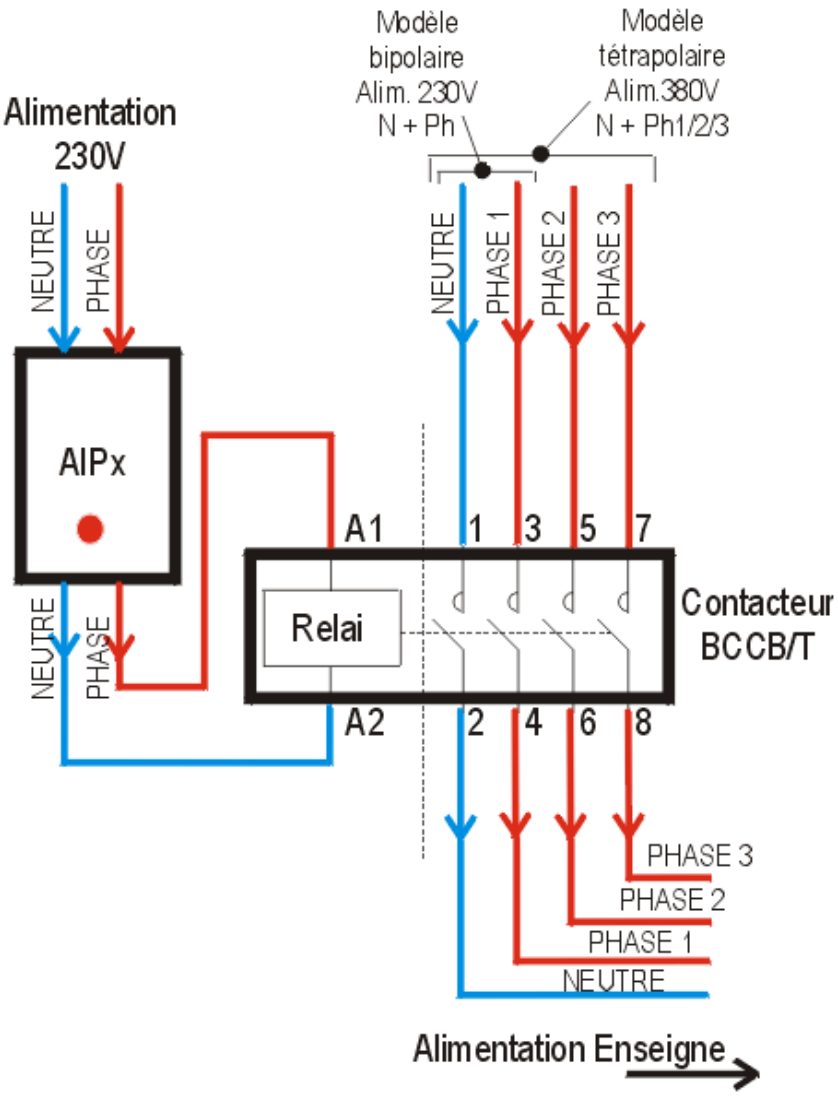

Conformes aux exigences des normes :

EN 60669-1 (2000)
EN 60669-2-6 (2012)

Liens pour passer commande :

https://alertic.fr/produit/interrupteur-coupure-pompiers-enseigne-lumineuse

chez vous sous 2 à 3 jours ouvrés